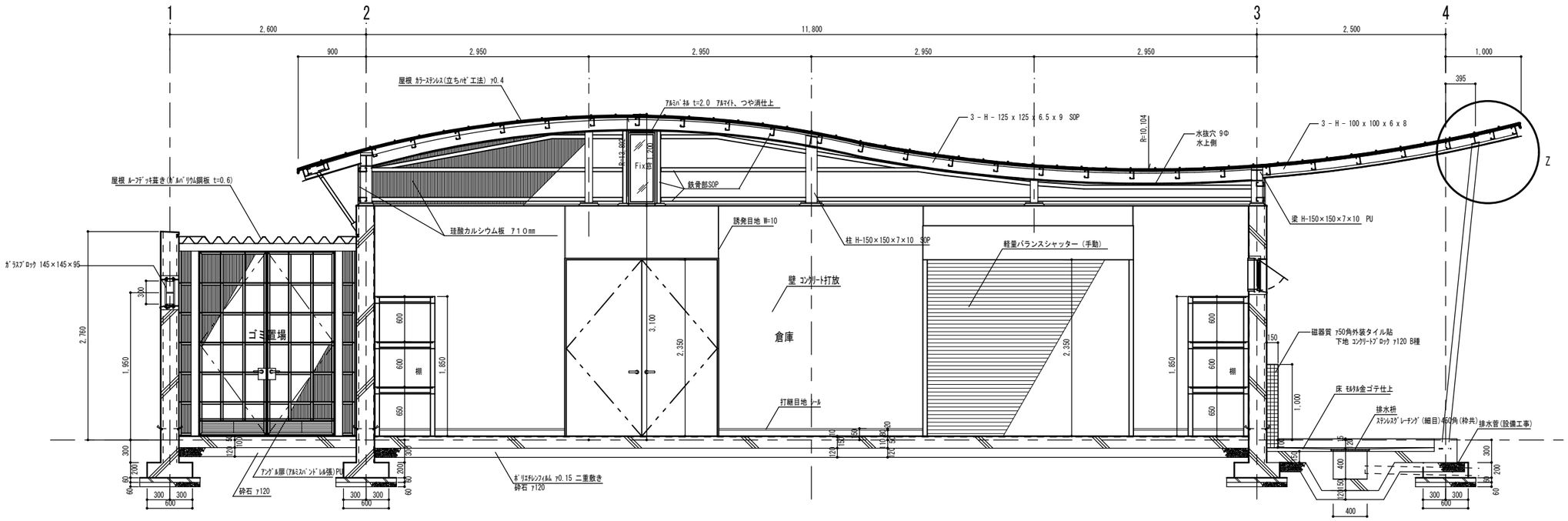

M部 断面図 1:30

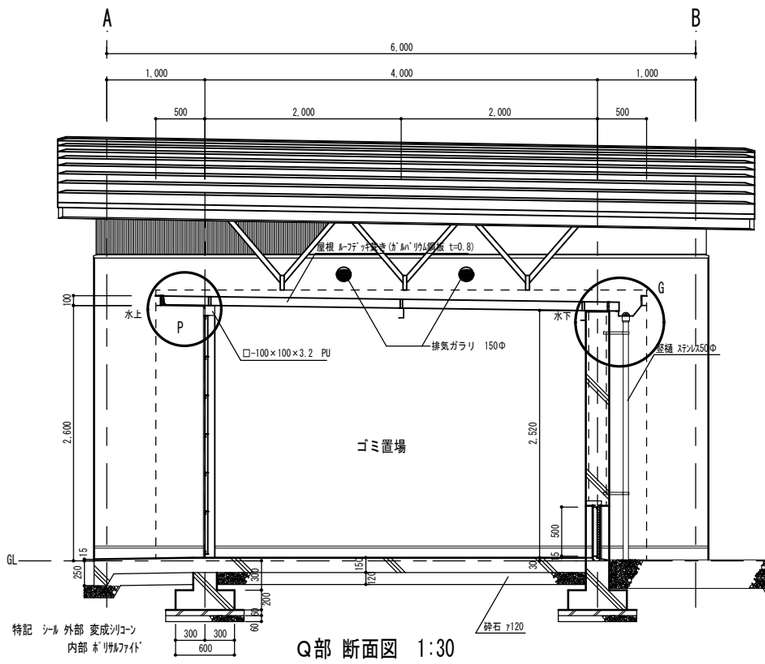

Q部 断面図 1:30

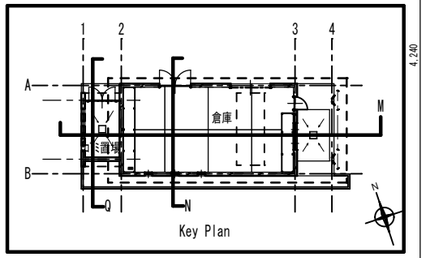

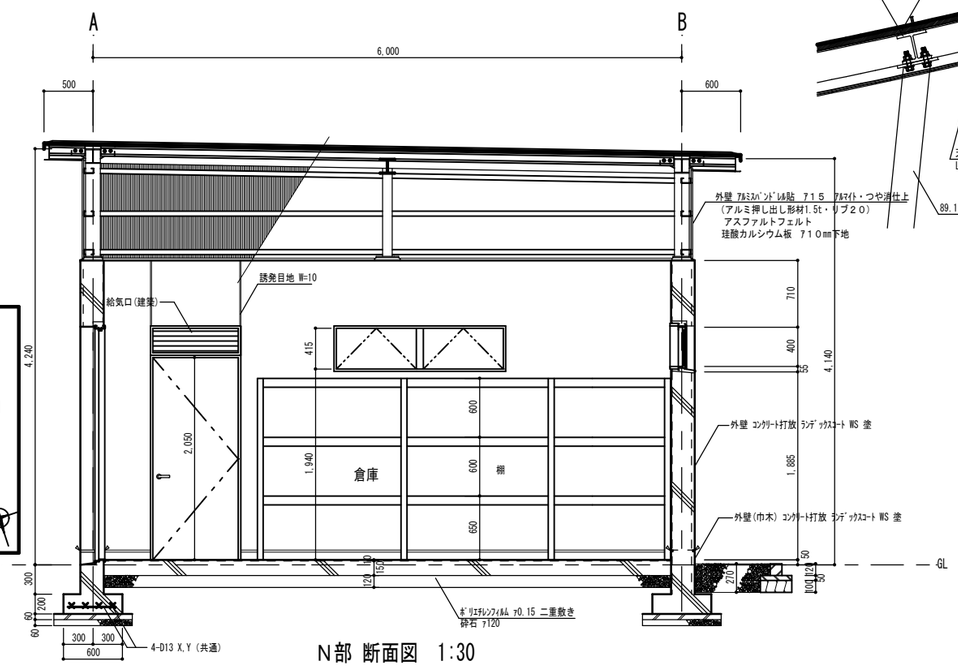

N部 断面図 1:30

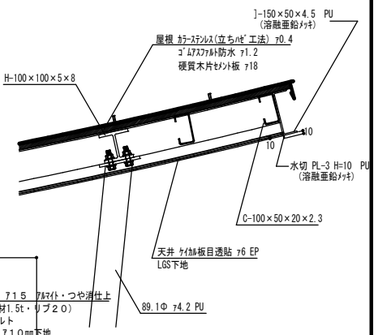

Z部詳細図 1:10

ARAI ARCHITECTS AND ENGINEERS
株式会社 荒井設計
1級建築士事務所 (No. A 226)
代表取締役 佐々木 宏幸
〒320-0845 栃木県宇都宮市明保野町2-10 TEL 028-634-6010
管理建築士 (NO. 192257)
佐 々 木 宏 幸

特記事項

REC.	INS.	DRA.	CHA.	TITLE	SCALE	NO.
佐々木	加藤	大槻	関谷	ゆめ・プラザ那須	A3_1:60 A1_1:30	A－7
				ITEMS 屋外倉庫断面詳細図	DATE	
					JOB. NO 20011483	

2511210842