施工計画図

足場計画図

側　面　図　S=1:100

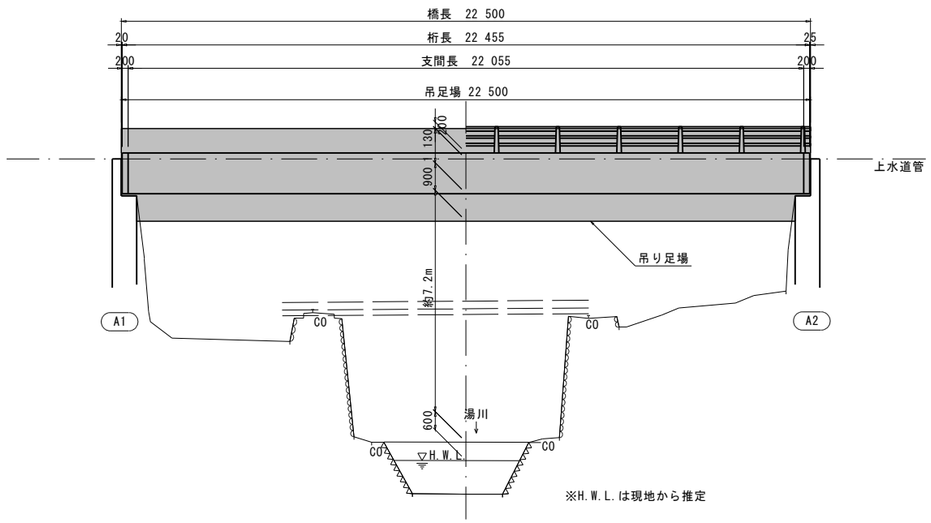

断　面　図　S=1:50

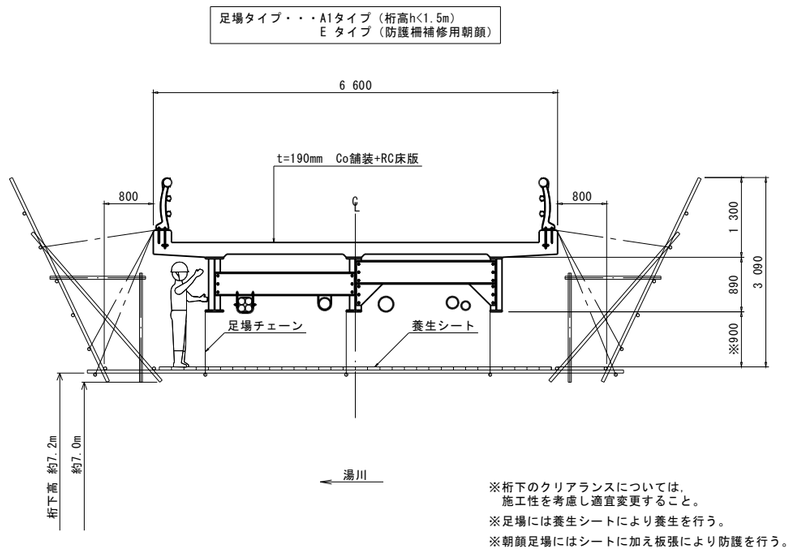

※桁下のクリアランスについては，
施工性を考慮し適宜変更すること。

※足場には養生シートにより養生を行う。

※朝顔足場にはシートに加え板張により防護を行う。

平　面　図　S=1:100

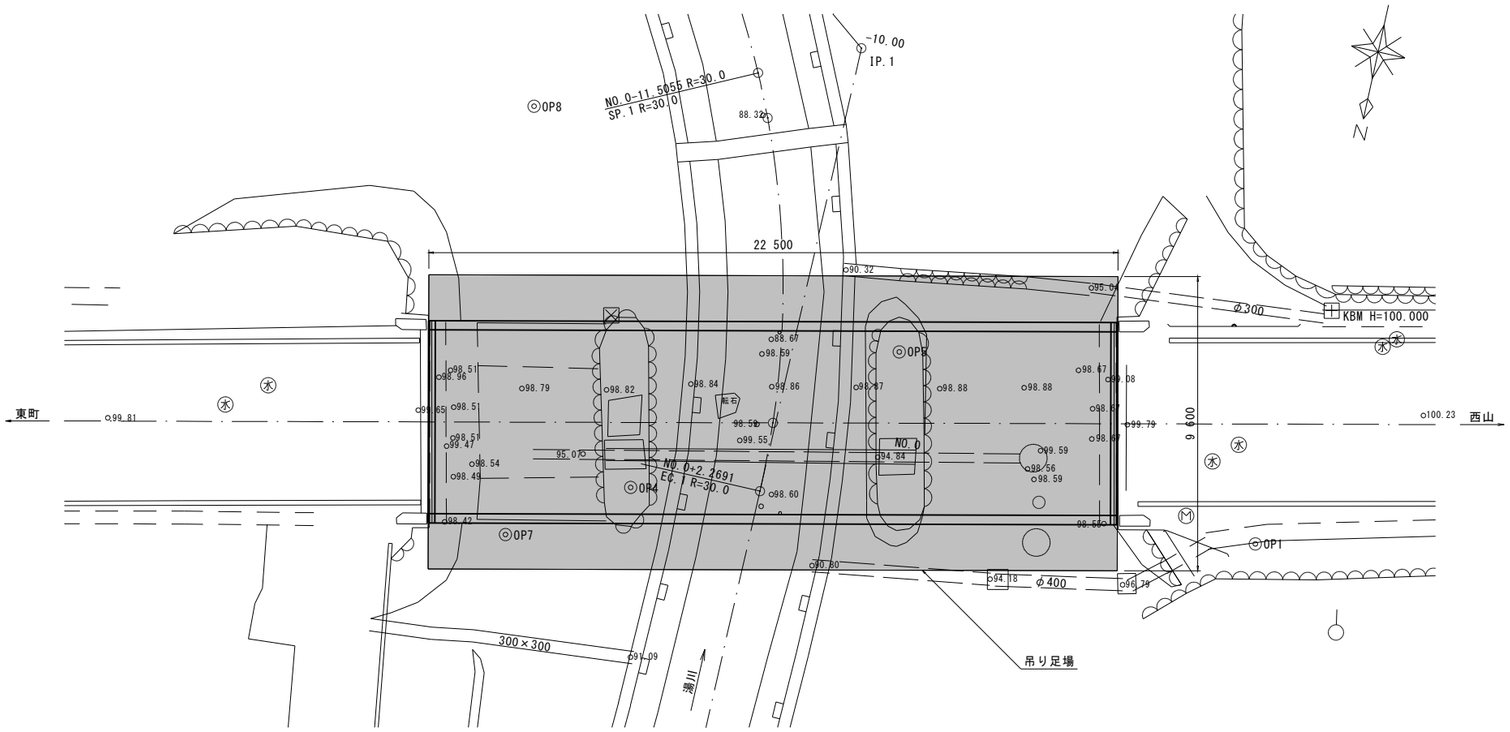

工 事 名	令和５年度 東町・西山線（三井橋） 橋梁補修詳細設計業務委託 那須町大字湯本東町地内		
図 面 名	施工計画図		
作成年月日	令和 6年 2月 29日		
縮　　尺	図 示	図面番号	／
会 社 名	株式会社 富貴沢建設コンサルタンツ		
事務所名	栃 木 県　那 須 町		